گرمکن شیشه عقب

کد وسیله	معرفی وسیله
S1	سوئیچ اصلی خودرو
F13	فیوز
S29	کلید گرمکن عقب
P1	صفحه کیلومتر
R1	گرمکن عقب
X23/A	اتصال به دسته سیم موتور ۱
X30C	اتصال به دسته سیم داشبورد
X40A	اتصال به دسته سیم عقب

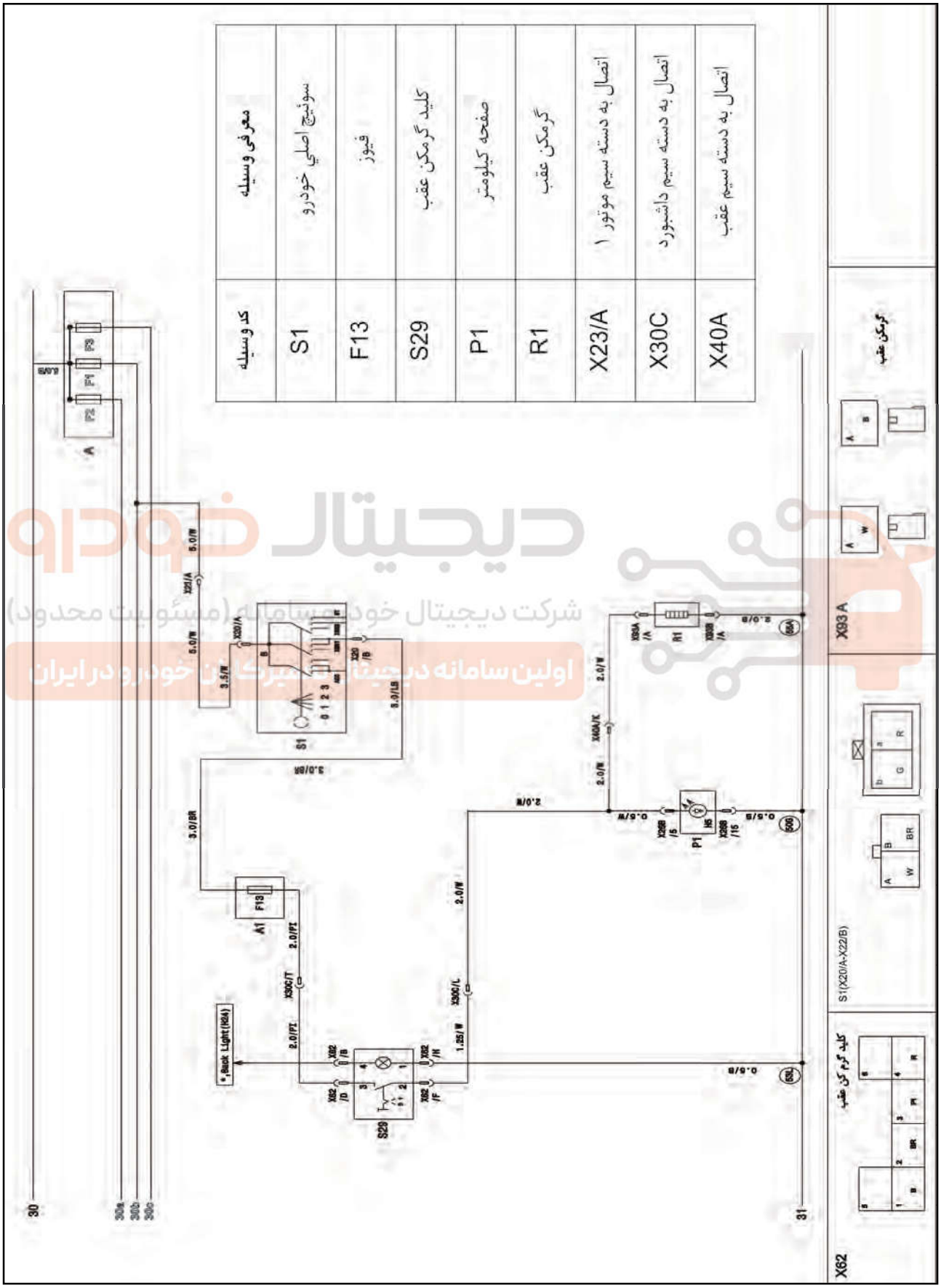

دیجیتال خودرو
شرکت دیجیتال خودرو سامانه (مسئولیت محدود)
اولین سامانه دیجیتال تعمیرگر خودرو در ایران

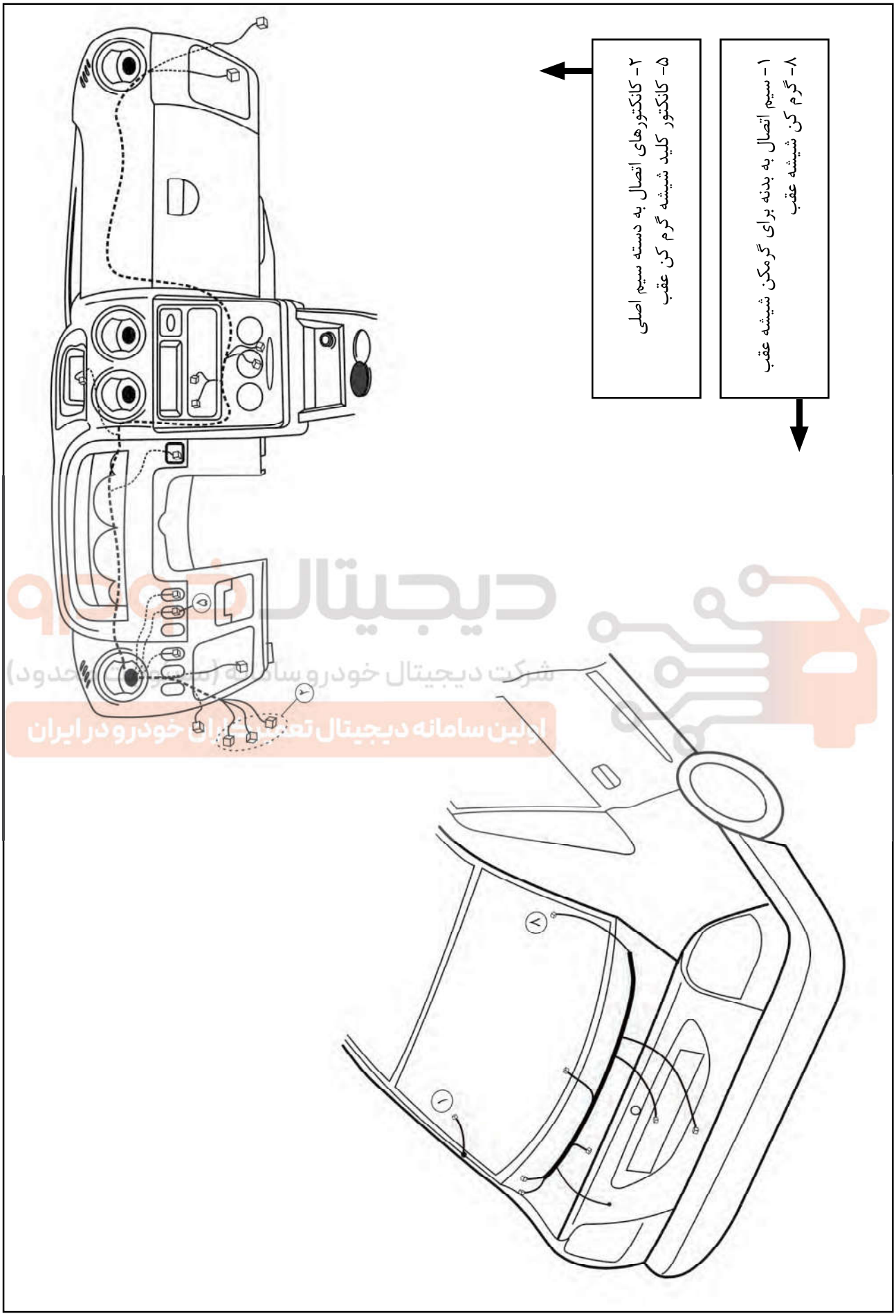

دیجیتال خودرو
شرکت دیجیتال خودرو سامانه (سهامی خاص)
اولین سامانه دیجیتال تعمیرات خودرو در ایران