WWW.DIGITALKHODRO.COM ۰۲۱ ۶۲ ۹۹ ۹۲ ۹۲

Electronic Control System(2.4VVT)

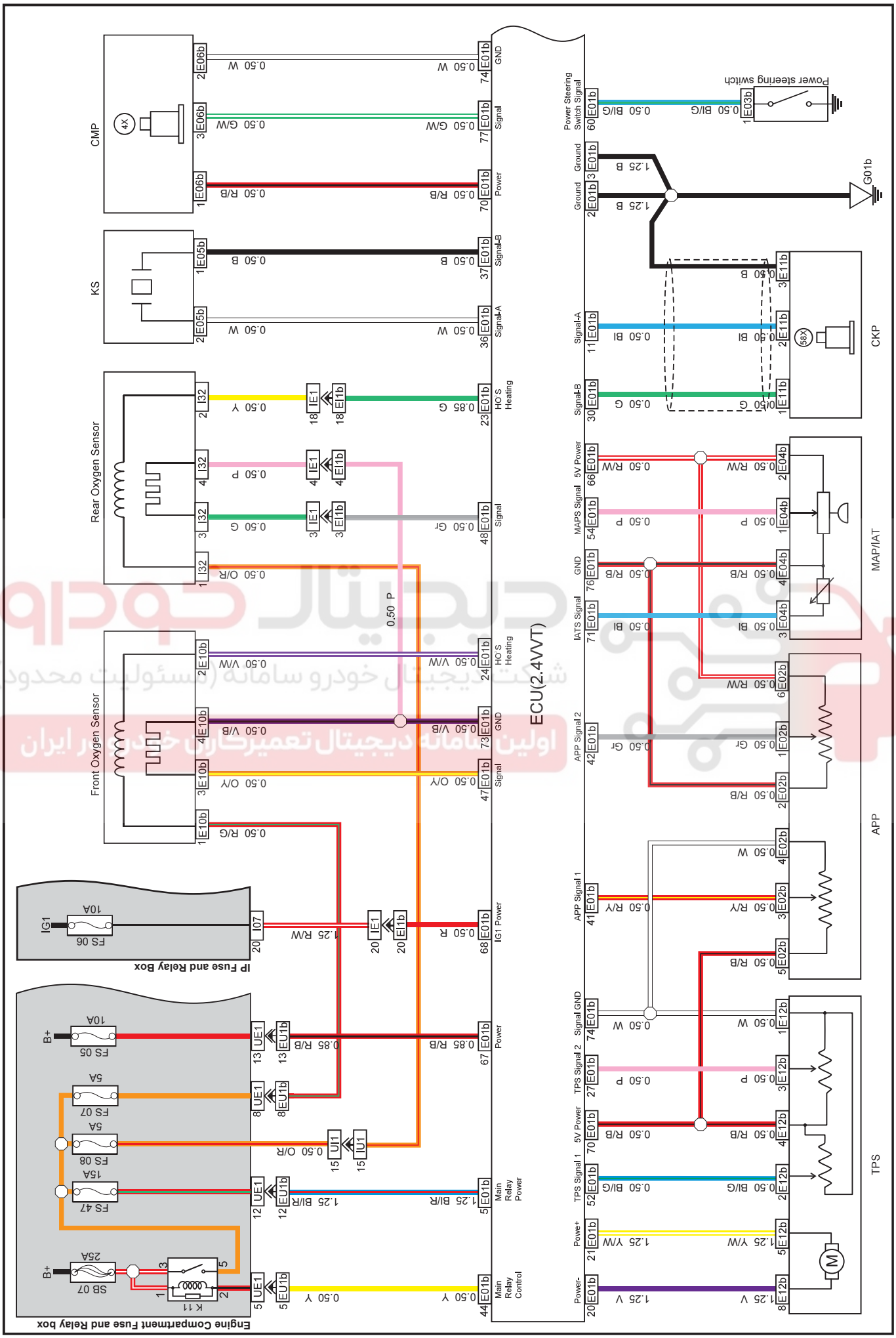

WWW.DIGITALKHODRO.COM ۰۲۱ ۶۲ ۹۹ ۹۲ ۹۲